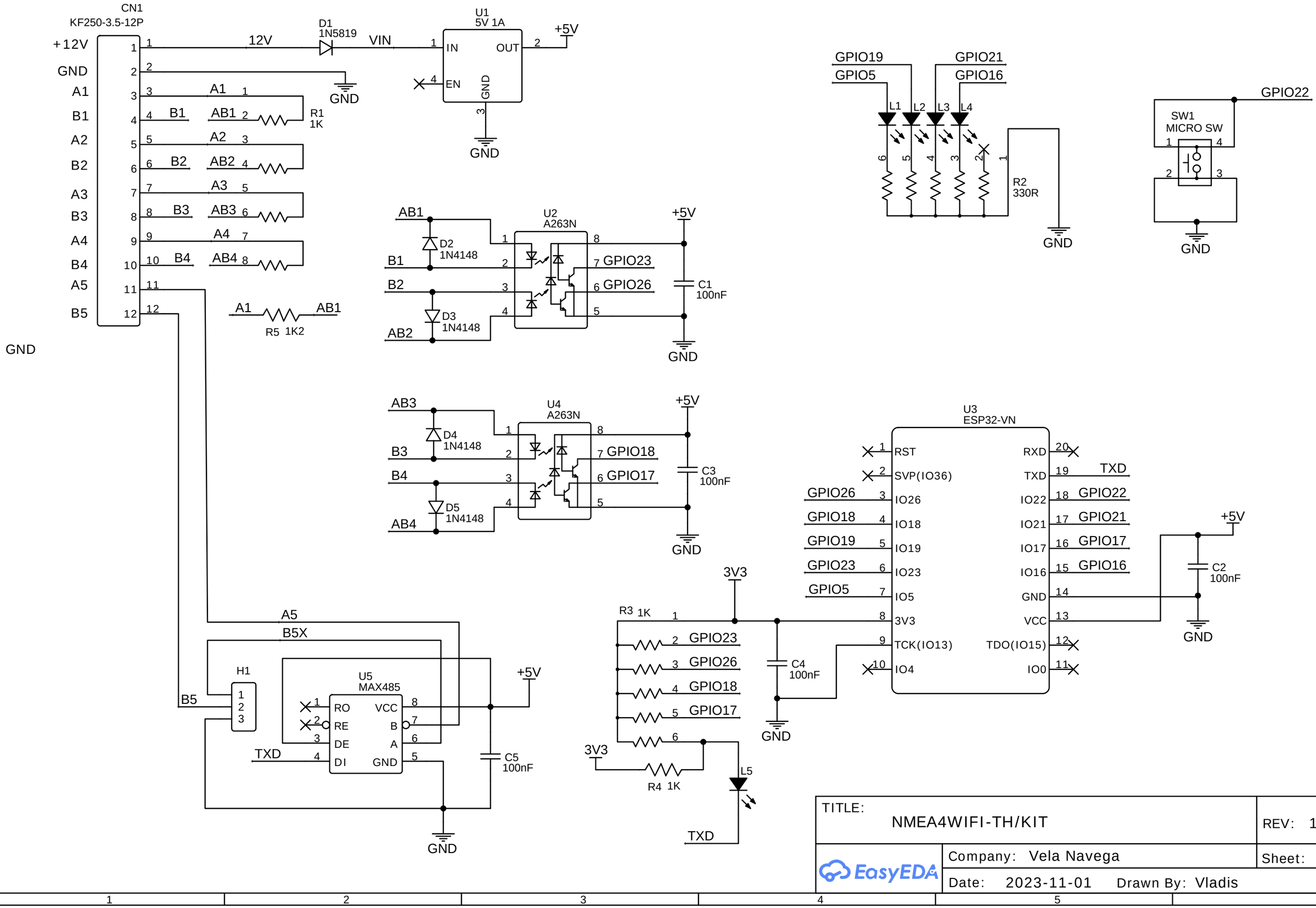
CN1
KF250-3.5-12P
+12V
GND
A1
B1
A2
B2
A3
B3
A4
B4
A5
B5
12V
D1
1N5819
VIN
U1
5V 1A
IN
OUT
EN
GND
+5V
R1
1K
R5 1K2
U2
A263N
AB1
B1
B2
AB2
D2
1N4148
D3
1N4148
GPIO23
GPIO26
C1
100nF
U4
A263N
AB3
B3
B4
AB4
D4
1N4148
D5
1N4148
GPIO18
GPIO17
C3
100nF
GPIO19
GPIO5
GPIO21
GPIO16
L1
L2
L3
L4
R2
330R
GPIO22
SW1
MICRO SW
U3
ESP32-VN
RST
SVP(IO36)
IO26
IO18
IO19
IO23
IO5
3V3
TCK(IO13)
IO4
RXD
TXD
IO22
IO21
IO17
IO16
GND
VCC
TDO(IO15)
IO0
C2
100nF
H1
U5
MAX485
RO
RE
DE
DI
VCC
B
A
C5
100nF
R3 1K
C4
100nF
R4 1K
L5
TITLE:
NMEA4WIFI-TH/KIT
REV: 1.3
Company: Vela Navega
Sheet: 1/1
Date: 2023-11-01
Drawn By: Vladis
EasyEDA